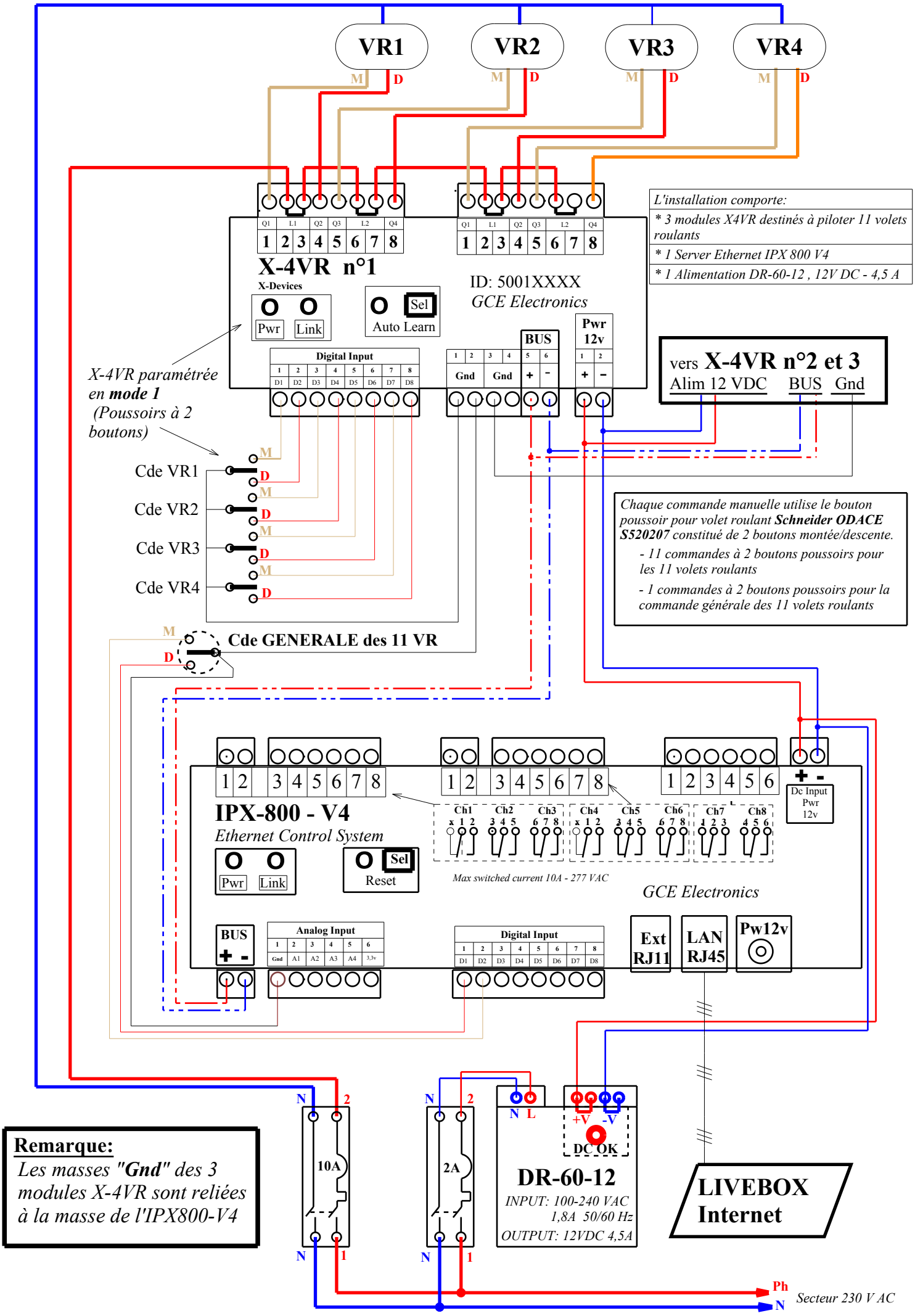
VR1
VR2
VR3
VR4
M
D
X-4VR n°1
X-Devices
Pwr
Link
Sel
Auto Learn
ID: 5001XXXX
GCE Electronics
Digital Input
BUS
Gnd
Pwr 12v
L'installation comporte:
* 3 modules X4VR destinés à piloter 11 volets roulants
* 1 Server Ethernet IPX 800 V4
* 1 Alimentation DR-60-12 , 12V DC - 4,5 A
vers X-4VR n°2 et 3
Alim 12 VDC
BUS
Gnd
X-4VR paramétrée en mode 1 (Poussoirs à 2 boutons)
Cde VR1
Cde VR2
Cde VR3
Cde VR4
Cde GENERALE des 11 VR
Chaque commande manuelle utilise le bouton poussoir pour volet roulant Schneider ODACE S520207 constitué de 2 boutons montée/descente.
- 11 commandes à 2 boutons poussoirs pour les 11 volets roulants
- 1 commandes à 2 boutons poussoirs pour la commande générale des 11 volets roulants
IPX-800 - V4
Ethernet Control System
Reset
Ch1
Ch2
Ch3
Ch4
Ch5
Ch6
Ch7
Ch8
Max switched current 10A - 277 VAC
Dc Input Pwr 12v
GCE Electronics
Analog Input
Ext RJ11
LAN RJ45
Pw12v
10A
2A
DR-60-12
INPUT: 100-240 VAC 1,8A 50/60 Hz
OUTPUT: 12VDC 4,5A
DC OK
LIVEBOX Internet
Remarque:
Les masses "Gnd" des 3 modules X-4VR sont reliées à la masse de l'IPX800-V4
Ph
N
Secteur 230 V AC