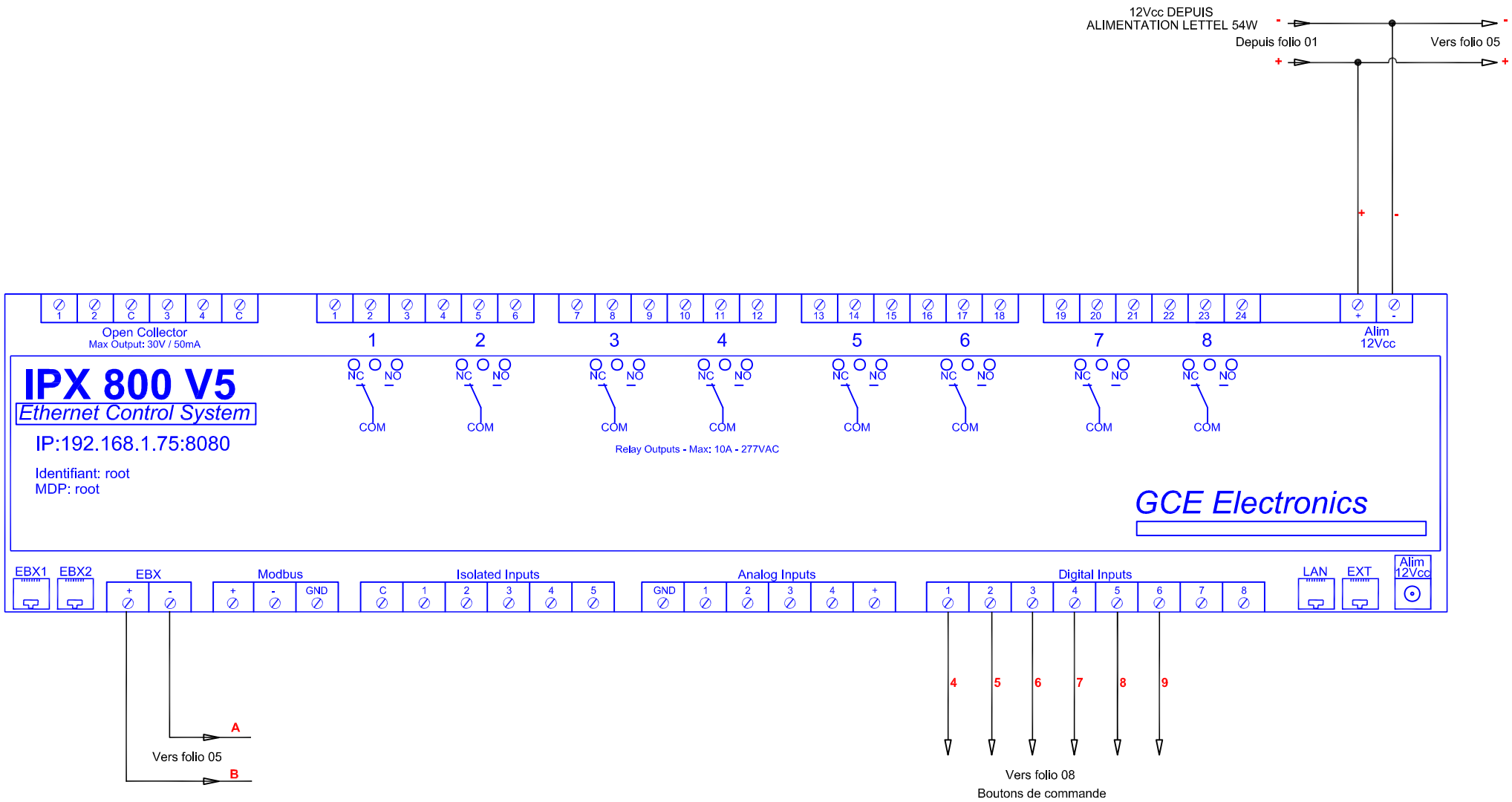

INDICE	DATE	DESIGNATION	B.Y
E			
D			
C			
B			
A			

ICC: ≤ 4.5 KA

3 bis Rue Notre Dame
36180 PELLEVOISIN

Coffret Sacristie du Sanctuaire **0404000526** 03/03/25 **F 04**

CARELEC
GROUPE SYGMATEL
ZA Les Ingrains
6, Impasse de la Potrie
36000 CHATEAUROUX
EQUIPEMENTS ELECTRIQUES
Mail: carelec@vaugeois-electronique.fr
Tél: 02-54-22-27-22

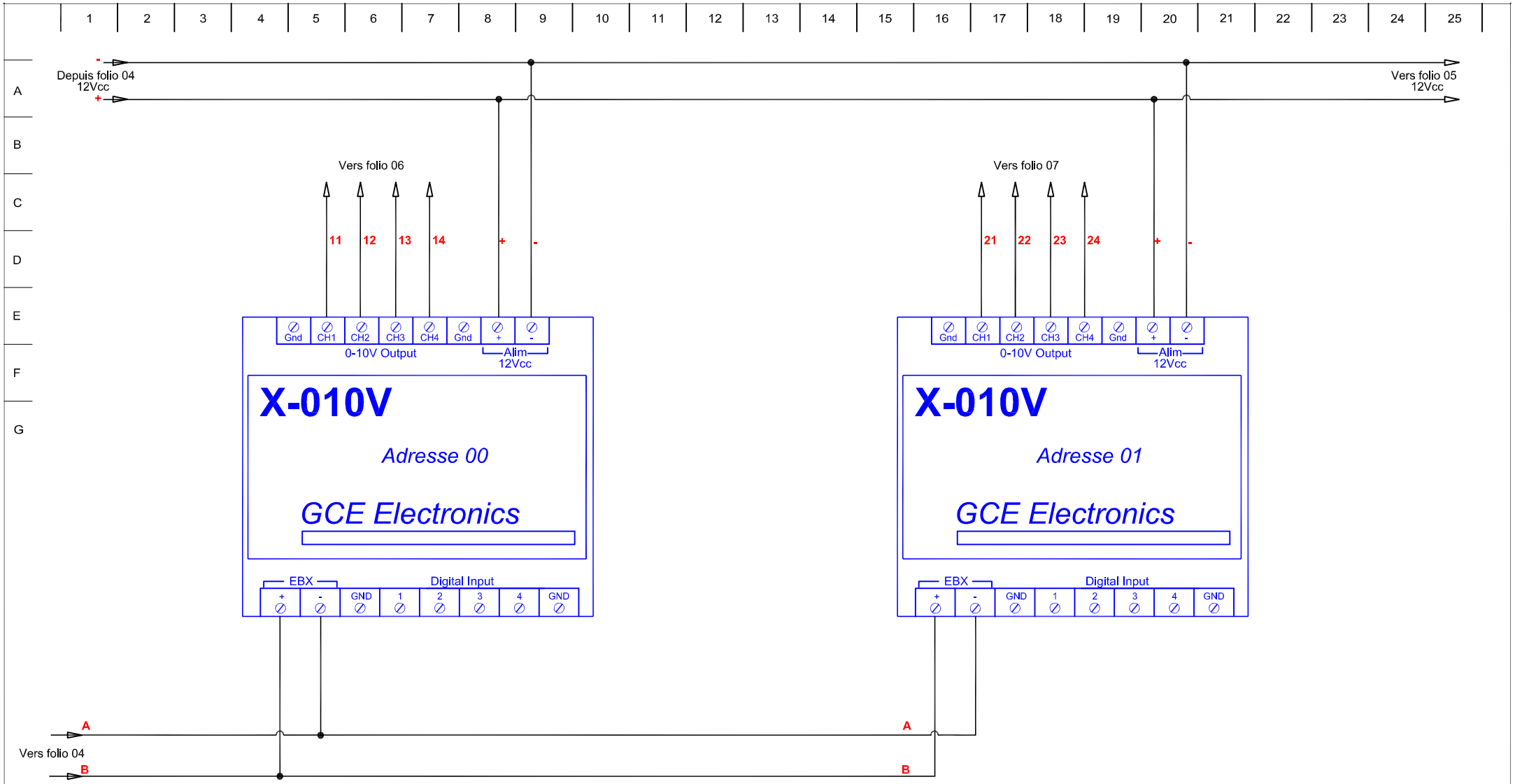

E			ICC: ≤ 4.5 KA	3 bis Rue Notre Dame 36180 PELLEVOISIN		CARELEC GROUPE SYGMATEL	
D							
C							
B							
A			Coffret Sacristie du Sanctuaire	0404000526	03/03/25	ZA Les Ingrains 6, Impasse de la Potrie 36000 CHATEAUROUX	EQUIPEMENTS ELECTRIQUES
INDICE	DATE	DESIGNATION B.Y			F 05		Mail: carelec@vaugeois-electronique.fr Tél: 02-54-22-27-22

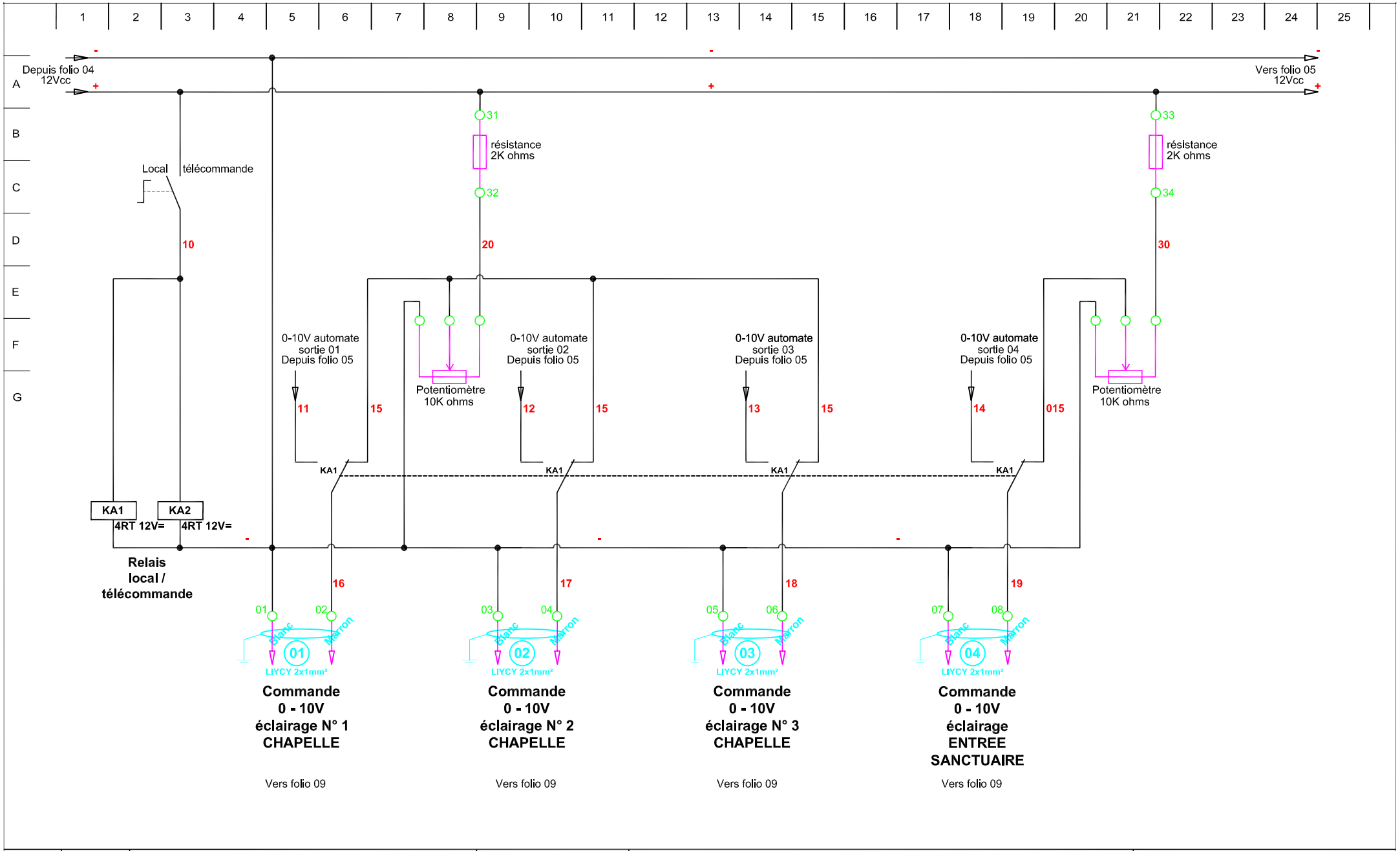

INDICE	DATE	DESIGNATION	B.Y
E			
D			
C			
B			
A			

ICC: ≤ 4.5 KA

3 bis Rue Notre Dame
36180 PELLEVOISIN

Coffret Sacristie du Sanctuaire **0404000526** 03/03/25 **F 06**

CARELEC
GROUPE SYGMATEL
ZA Les Ingrains
6, Impasse de la Potrie
36000 CHATEAUROUX
EQUIPEMENTS ELECTRIQUES
Mail: carelec@vaugeois-electronique.fr
Tél: 02-54-22-27-22

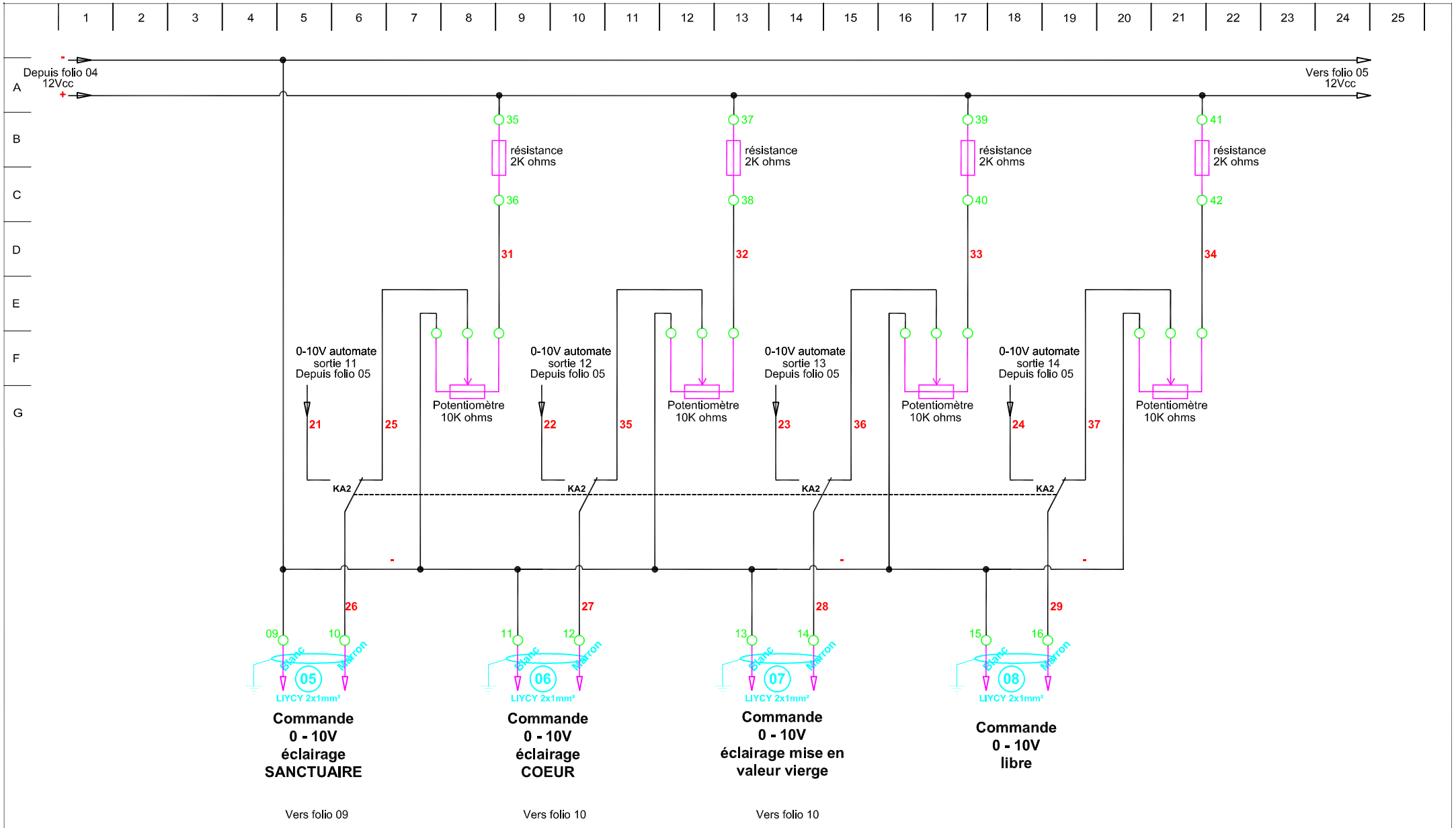

INDICE	DATE	DESIGNATION	B.Y
E			
D			
C			
B			
A			

ICC: ≤ 4.5 KA

3 bis Rue Notre Dame
36180 PELLEVOISIN

Coffret Sacristie du Sanctuaire **0404000526** 03/03/25 **F 07**

CARELEC
GROUPE SYGMATEL
ZA Les Ingrains
6, Impasse de la Potrie
36000 CHATEAUROUX
EQUIPEMENTS ELECTRIQUES
Mail: carelec@vaugeois-electronique.fr
Tél: 02-54-22-27-22

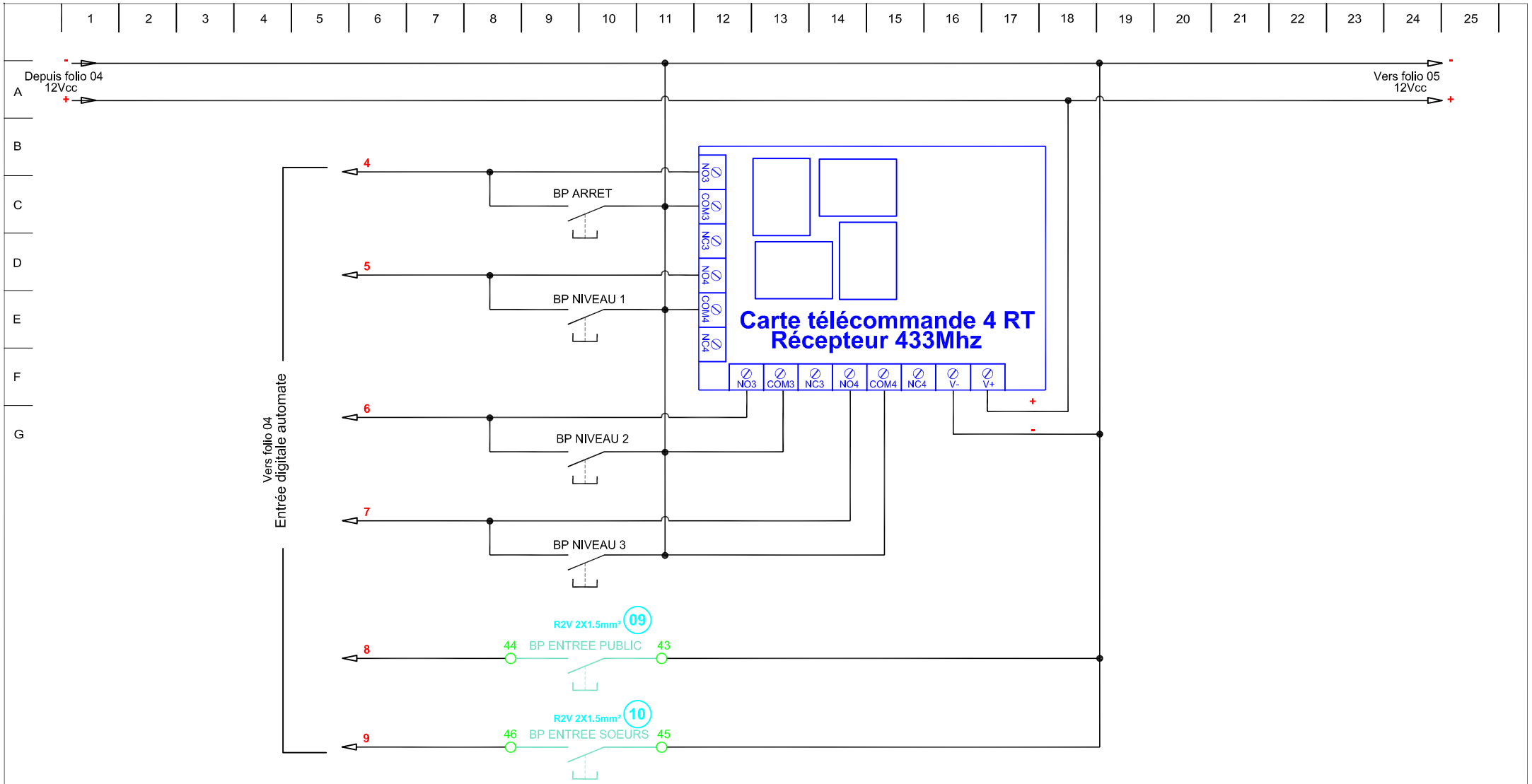

INDICE	DATE	DESIGNATION	B.Y
E			
D			
C			
B			
A			

ICC: ≤ 4.5 KA

3 bis Rue Notre Dame
36180 PELLEVOISIN

Coffret Sacristie du Sanctuaire **0404000526** 03/03/25 **F 08**

CARELEC
GROUPE SYGMATEL
ZA Les Ingrains
6, Impasse de la Potrie
36000 CHATEAUROUX
EQUIPEMENTS ELECTRIQUES
Mail: carelec@vaugeois-electronique.fr
Tél: 02-54-22-27-22

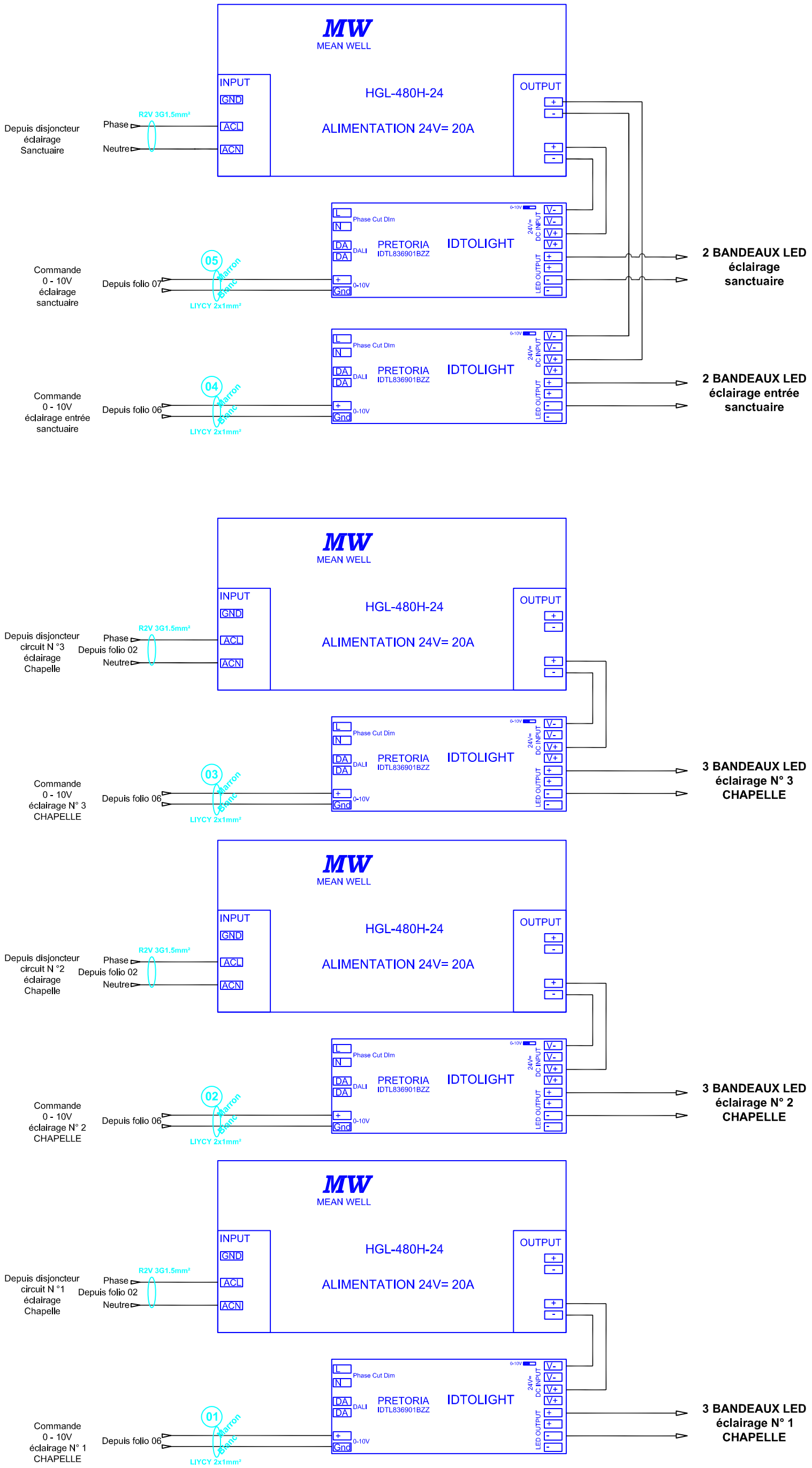

INDICE	DATE	DESIGNATION	B.Y
E			
D			
C			
B			
A			

Sanctuaire 3 bis Rue Notre Dame
36180 PELLEVOISIN

BANDEAUX LED

0404000526

06/03/25

F 09

CARELEC
GROUPE SYGMATEL
ZA Les Ingralns
6, Impasse de la Potrie
36000 CHATEAUROUX
EQUIPEMENTS ELECTRIQUES
Mail: carelec@vaugeois-electronique.fr
Tél: 02-54-22-27-22