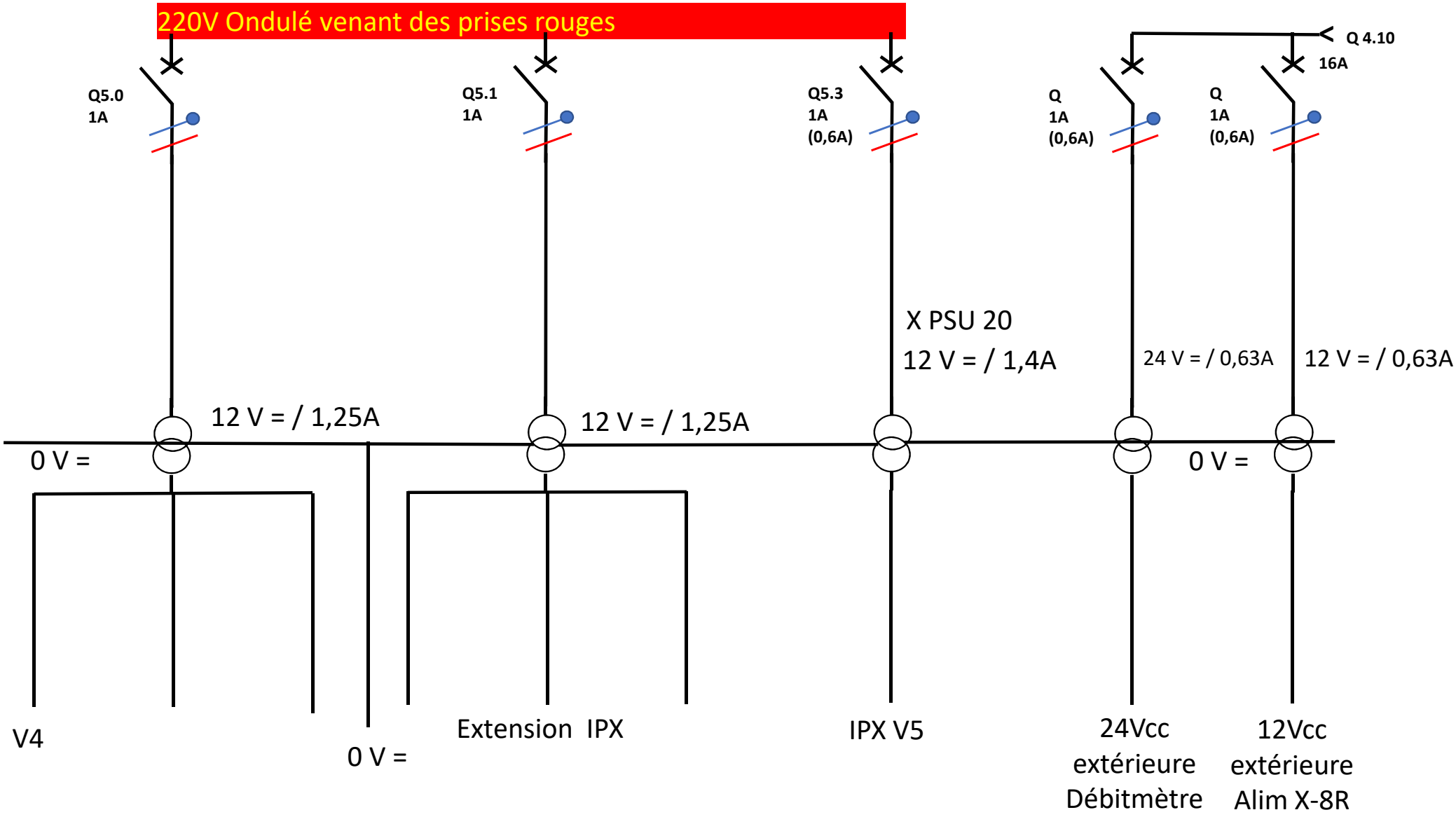
220V Ondulé venant des prises rouges
Q5.0
1A
Q5.1
1A
Q5.3
1A
(0,6A)
Q
1A
(0,6A)
Q
1A
(0,6A)
Q 4.10
16A
X PSU 20
12 V = / 1,4A
24 V = / 0,63A
12 V = / 0,63A
12 V = / 1,25A
12 V = / 1,25A
0 V =
0 V =
V4
0 V =
Extension IPX
IPX V5
24Vcc
extérieure
Débitmètre
12Vcc
extérieure
Alim X-8R