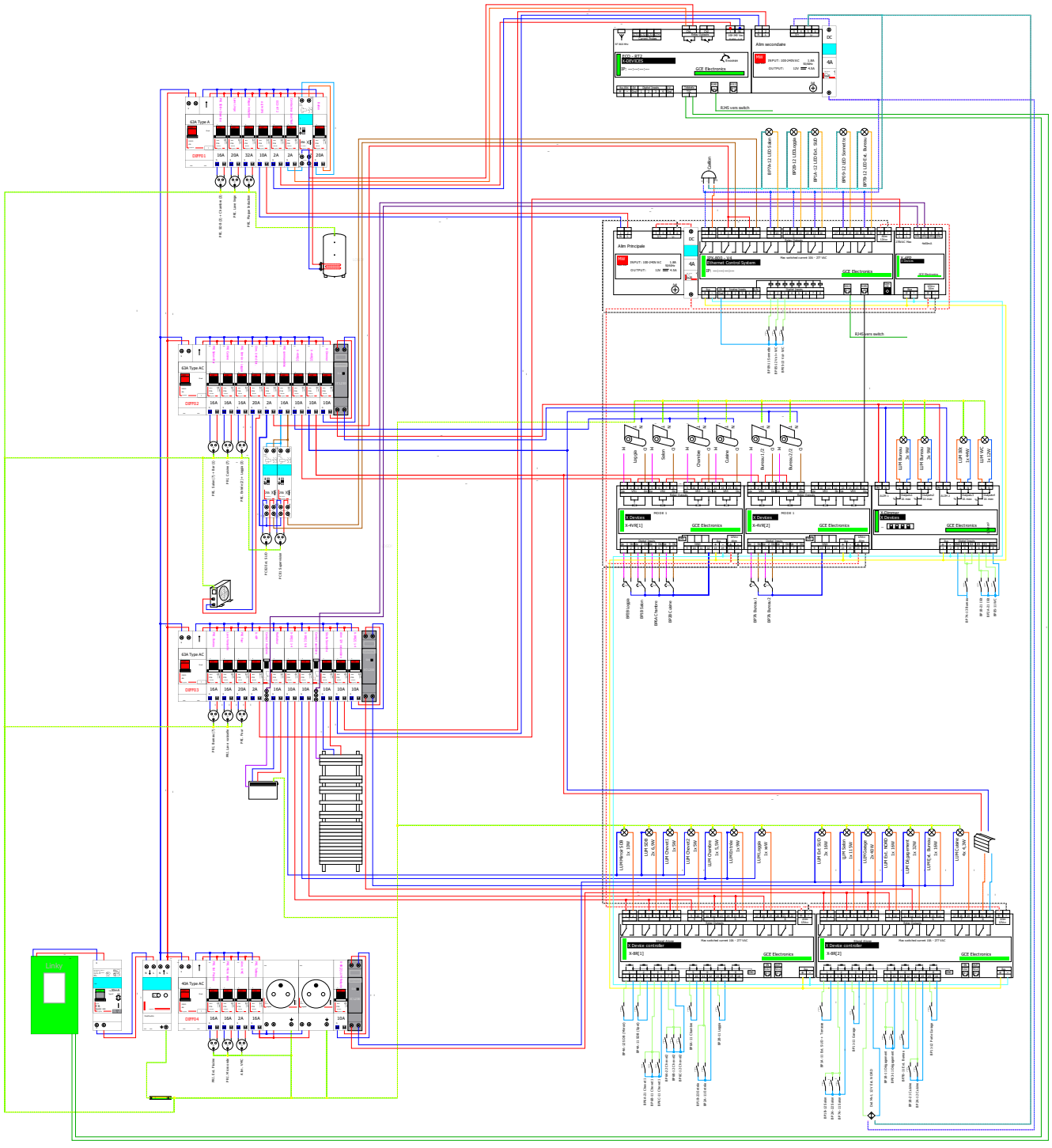

- CAT6 : Connecter les drains à la terre
- Blindage du BUS V4 à la terre
- IP8800 + extensions: câblage en série
- Contacteur auxiliaire pour fil pilote
- Contacteurs jour/nuit pour spots > 15W

	230V	X mm²	Neutre
	230V	X mm²	Phase
	230V	1,5 mm²	Retour Neutre
	230V	1,5 mm²	Retour Phase
		1,5 mm²	F4 Phase
		1,5 mm²	Prise VR
		1,5 mm²	Prise IR
		CAT5	Prise VR
		CAT5	Descente VR
		CAT5	Prise IR
	12V	CAT5	Neutre
	12V	CAT5	Phase
	12V	CAT5	Neutre RP/Cuisine
	12V	CAT5	Phase RP/Cuisine
	12V	CAT5	Retour Phase
	5V	CAT5	Phase
	5,5V	CAT5	Phase
	BUS+	CAT5	IP8800 V4
	BUS-	CAT5	IP8800 V4
	DONNÉES	CAT5	Réseau Informatique

Author:

Date:

File:

Folio: 1/1